CD-AC310/50-1

CD-AC310/100-1

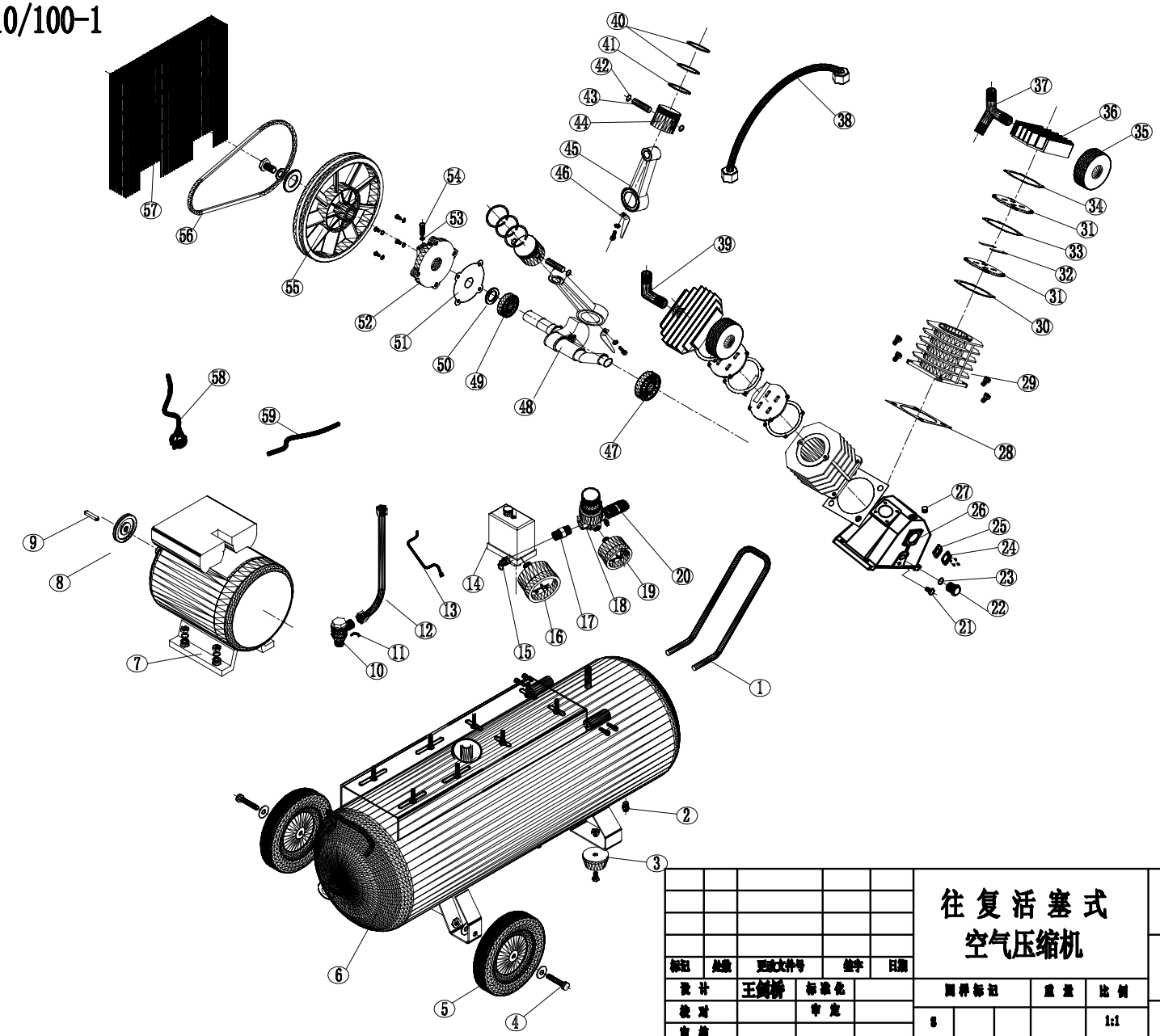

标记	处数	更改文件号	签字	日期	往复活塞式空气压缩机	浙江申元机电有限公司
设计		王剑桥	标准化		图样标记	重量	比例	整机爆炸图
校对			审定		S		1:1	
审核								老方款带后盖
工艺			日期	16.4.11	共 页	第 页		

借（通）用件登记

底图总号

签 字

日 期